ECX 456□-□K

Potenziometri

Potenziometri completi con manopola plastica e fissaggio a ghiera

ECX 4560 = Manopola con scala graduata

ECX 4561 = Manopola con indice di aumento

Taglia resistiva

ECX 456□-1K = Taglia 1kΩ

ECX 456□-5K = Taglia 5kΩ

ECX 456□-10K = Taglia 10kΩ

ECX 456□-20K = Taglia 20kΩ

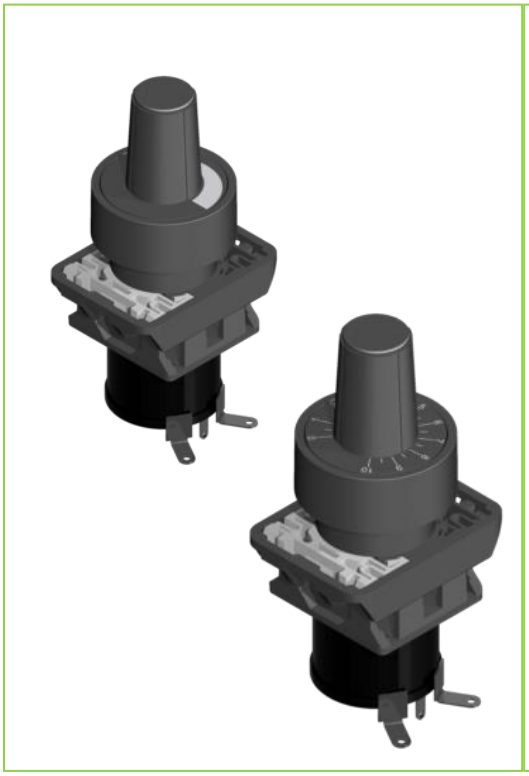

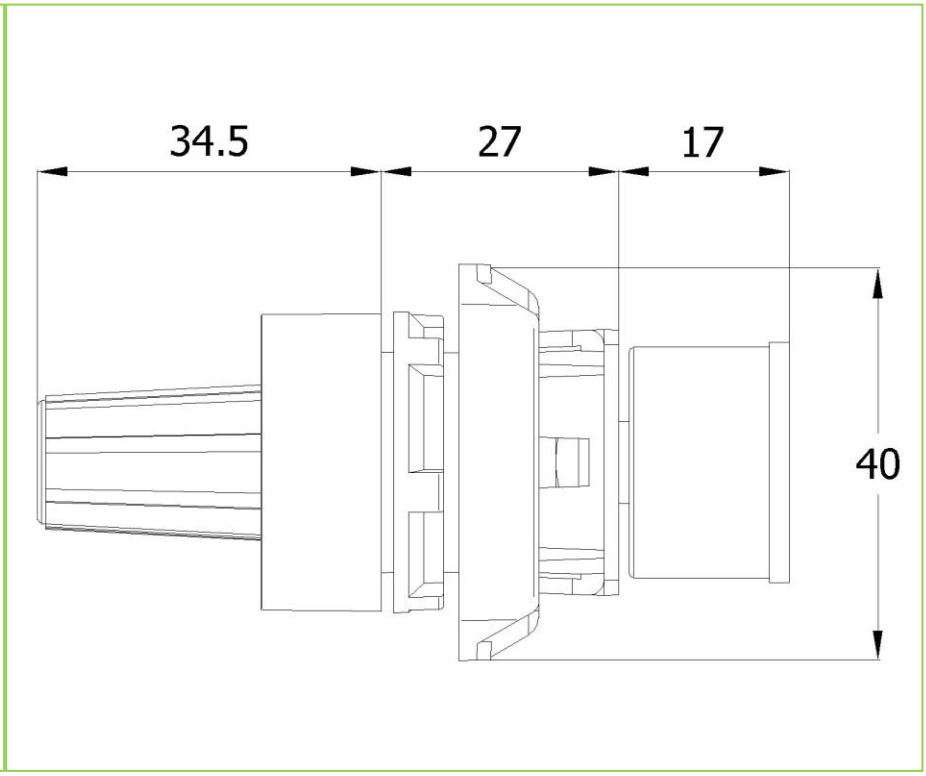

Dati Tecnici Generali

		Manopola in plastica
Tipologia di potenziometro		Potenziometro a filo avvolto e sviluppo lineare
Taglie disponibili		1 kΩ – 5 kΩ – 10 kΩ – 20 kΩ
Tolleranza resistiva		+/- 10%
Tensione nominale di isolamento		500Vac
Grado di protezione dopo l'installazione (secondo IEC 60529 ed EN 60529)		IP65
Temperature di funzionamento		-25°C … + 85°C
Angolo operazionale elettrico		270°
Angolo operazionale meccanico		285°
Risoluzione	1 kΩ	0.26 (391 giri)
	5 kΩ	0.17 (580 giri)
	10 kΩ	0.15 (652 giri)
	20 kΩ	0.11 (899 giri)
Coppia iniziale		1.5 Ncm
Coppia operazionale		1Ncm
Vita meccanica		100.000 giri

Comepi Srl
23899 Robbiate (Lecco) Italy – Via Novarino 9/L Tel. +39 039 9903468 Fax +39 039 9906203 www.comepi.it comepi@comepi.it
Comepi S.r.l. si riserva il diritto di modificare i prodotti ed i dettagli in questa scheda tecnica in ogni momento senza notifica preventiva.
Comepi non è responsabile per l'uso improprio dei suoi prodotti elettrici: in caso di dubbio contattare il nostro Servizio Tecnico.